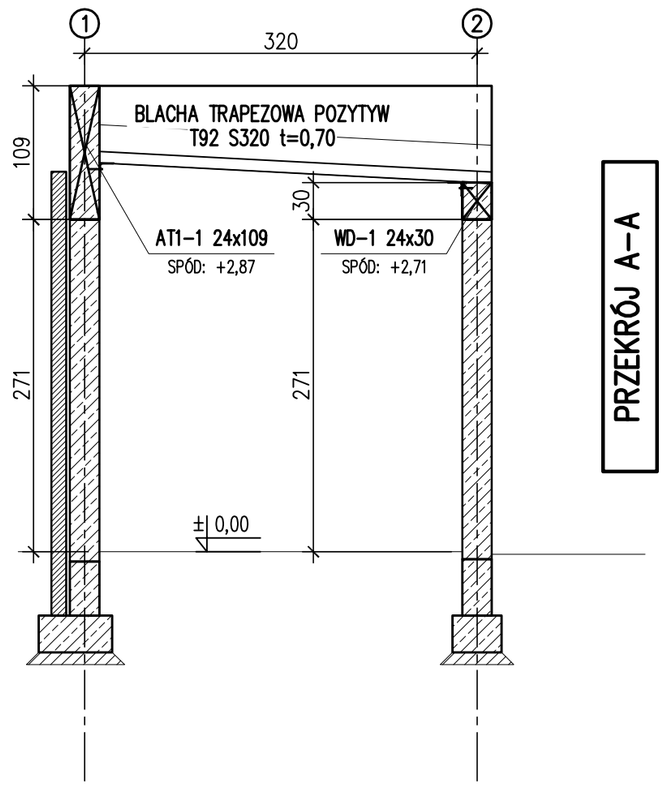

PRZEKRÓJ A-A

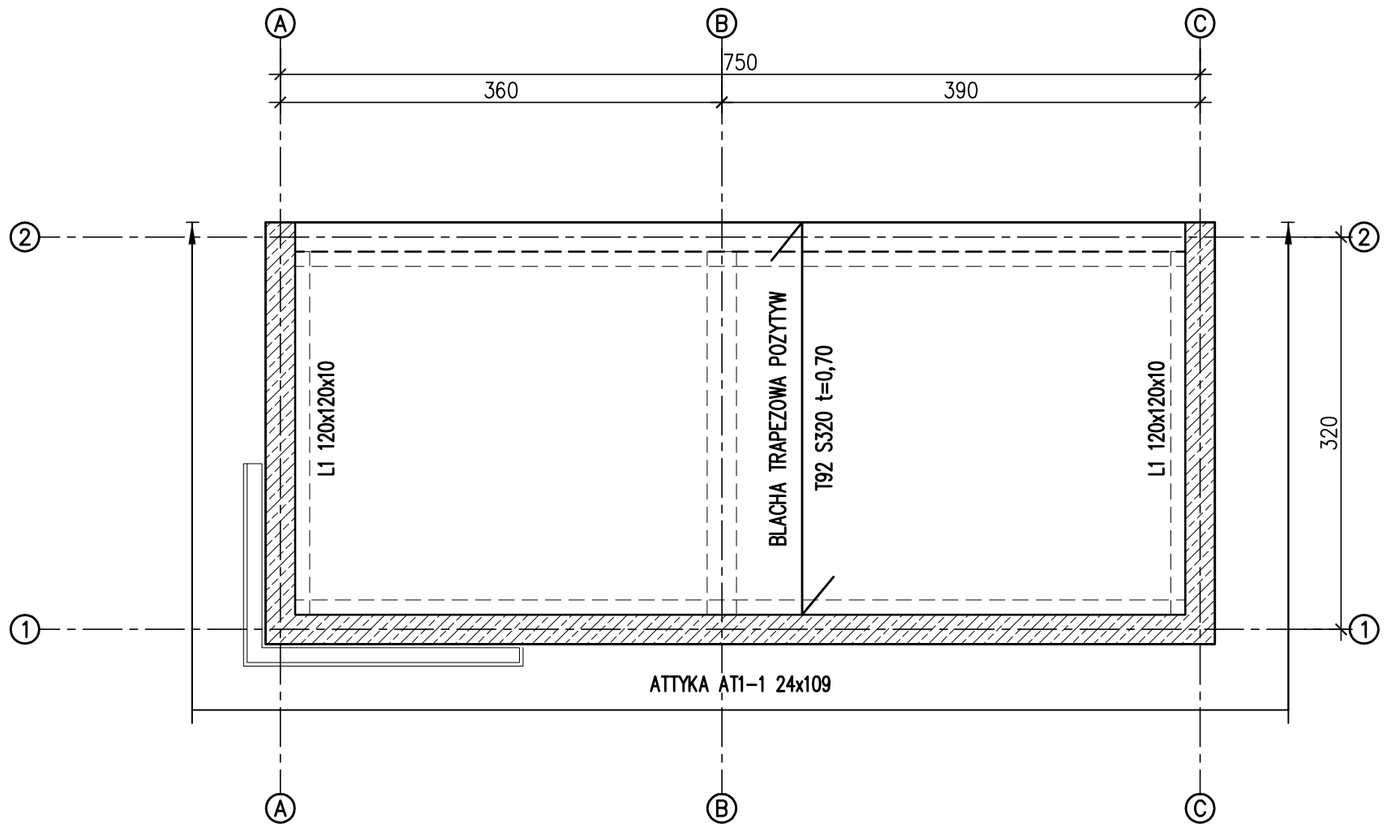

RZUT ZADASZENIA

UWAGI DO RZUTÓW NADZIEMIA:

- ŚCIANY NOŚNE NADZIEMIA MUROWANE Z BLOCZKÓW BETONOWYCH NA ZAPRAWIE TRADYCYJNEJ (CEMENTOWO-WAPIENNEJ) KLASY M10;
- ZABRANIA SIĘ WYKONYWANIA BRUZD I OTWORÓW W WIEŃCACH/ATTYKACH/NADPROŻACH BEZ KONSULTACJI Z PROJEKTANTEM KONSTRUKCJI;
- RYSUNEK ROZPATRYWAĆ ŁĄCZNIE Z PROJEKTAMI P.T ARCHITEKTURY I POZOSTAŁYCH BRANŻ

Cnom – OTULINA [cm]	
Elementy	Otulenie
fundamenty spód	5,0
fundamenty pozostałe	3,0
słupy, ściany, podciągi	3,0
BETON	
KONSTRUKCJA	C20/25 (B25)
STAL ZBROJENIOWA	
B500 (A-IIIN: RB500W lub BSt500S) (oznaczono "# średnica pręta")	
B240 (A-I: St3SX) (oznaczono "ø średnica pręta")	

PRACOWNIA PROJEKTOWA
KONSTRUKTOR
KONSTRUKTOR Sp. z o.o.
ul. Wincentego Pola 2/2, 71-042 Szczecin
mail: konstruktorsc@wp.pl tel. 509 644 117

md Biuro Architektoniczne

obiekt: Budowa hali tenisowej wraz z zapleczem administracyjno-socjalnym i magazynowym wraz z niezbędnymi urządzeniami budowlanymi oraz budowa miejsc parkingowych wraz z towarzyszącą infrastrukturą.
TOM I - ZAGOSPODAROWANIE TERENU

adres: ul. Wojska Polskiego 127 w Szczecinie; dz. nr 60/1, 125/1 dr

tytuł rysunku: ŚMIETNIK: RZUT ZADASZENIA, PRZEKRÓJ A-A

branża: Konstrukcja

opracowanie: projekt wykonawczy

projektował:
inż. Artur Urbański
upr.nr ZAP/0074/POOK/04
B.O.w spec.do projektowania konstrukcji budowlanych

opracował:

Sprawdził:
mgr inż. Krzystof Walczak
upr.nr ZAP/0075/POOK/04
B.O.w spec.do projektowania konstrukcji budowlanych

skala: 1:50

data: czerwiec 2015

rys.nr 02 /K