OBIEKT: **al. Wojska Polskiego 127**
dz. nr 60/1

Jednostka ewidencyjna: 326201_1. - miasto Szczecin
obręb ewidencyjny: 326201_1.2140
nazwa obrębu: Pogodno 140

U Leszka Leszek Gnych
ul. Wąska 16
71 - 415 Szczecin
tel. 0 91 422 98 35
501 104 945

(Jednostka wykonawstwa geodezyjnego)

SKALA 1:500
Układ współrzędnych: państwowy 2000/15
Poziom odniesienia wysokości: Amsterdam

Wykonano metodą: a) rastrowo b) cyfrowo
Płyta CD nr ....
Nazwa pliku: ....
Wielkość pliku: .... dnia.................

Kierownik roboty: Leszek Gnych
upr.nr 21515 .... podpis

Wykonano w ramach roboty geodezyjnej:
MODGiK.354.2667.2014

Mapę do celów projektowych sporządzono przy wykorzystaniu:
1. cyfrowej mapy zasadniczej w skali 1 : 500
5.200.17.06.1.4, 3.2
2. danych branżowych części uzbrojenia podziemnego
3. pomiaru zieleni wysokiej i pomników przyrody oraz pomiaru innych obiektów wskazanych przez projektanta
4. opracowanych geodezyjnie elementów planu zagospodarowania przestrzennego (linie rozgraniczające, linie regulacyjne, osie ulic)

W zakresie opracowania znajdują się punkty osnowy geodezyjnej nr: brak
podlegające ochronie na podst. art. 15, art. 48 ust. 1 pkt 3 ustawy Prawo geodezyjne i kartograficzne.

Granice i nr działek ewidencyjnych
według danych MODGiK w: Szczecinie z dnia: 22.09.2014 r.

Na mapie do celów projektowych wykazano następujące uzgodnienie przez ZUDP projekty sieci uzbrojenia terenu:
1. 1148/2005 - e
2. 1150/2005 - e
3. 90/2013 - e
4. 89/2013 - e

Informacje dodatkowe:
Zakres pomiaru:
1. Mapa sporządzona została zgodnie z rozporządzeniem MSWiA z dnia 09.11.2011 r. w sprawie standardów technicznych wykonywania pomiarów sytuacyjnych i wysokościowych oraz opracowywania i przekazywania wyników tych pomiarów do państwowego zasobu geodezyjnego i kartograficznego (Dz.U. Nr 263 poz. 1572)
2. Mapa nadaje się do celów projektowych w zakresie pomiaru.
3. Wszystkie trwałe obiekty budowlane podlegają wytyczeniu przez jednostkę wykonawstwa geodezyjnego
4. Nie wyklucza się istnienia w terenie również uzbrojenia, o którym brak było informacji branżowych i nie zostało odnalezione w czasie inwentaryzacji geodezyjnej
5. "Mapa zgodna z przepisami § 79 ust. 5 rozporządzenia MSWiA z dnia 9.11.2011r. (Dz. U. Nr 263, poz. 1572) - nadaje się do projektowania budynków w odległości mniejszej niż 4,0 m od granicy nieruchomości"
6. Nie ustalano służebności gruntowej, w związku z § 80 ust. 5 rozporządzenia MSWiA z dnia 9.11.2011r. (Dz. U. Nr 263, poz. 1572)
7. Mapę do celów projektowych sporządzono przy wykorzystaniu numerycznej mapy zasadniczej prowadzonej przez MODGiK w Szczecinie

Uzbrojenie opracowano na podstawie:
1. danych branżowych - z literą B
2. pośredniego ustalenia przebiegu aparaturą elektromagnetyczną - z literą A.
3. bezpośrednich pomiarów powykonawczych - bez litery.

W związku z tym w częściach 1 i 2 nie gwarantuje się kompletności, a dokładność położenia uzbrojenia na mapie może być niższa od dokładności kartometrycznej mapy.

Aktualność mapy do celów projektowych na dzień:
17.09.2014r.

Leszek Gnych
Kierownik jednostki wykonawstwa geodezyjnego:

Pusta kanalizacja teletechniczna

T2	5923633.87	5468633.87
T3	5923641.40	5468643.89

Sieci NN - projektowane

E1a	5923632.31	5468635.35
E6	5923621.43	5468617.69
E21	5923578.12	5468664.86
E21a	5923577.33	5468665.64
E21b	5923566.70	5468655.58
E21c	5923561.98	5468650.14
E21d	5923567.68	5468644.28
E21e	5923575.37	5468638.36
E25b	5923632.70	5468638.46
E25c	5923632.14	5468637.79
E43	5923652.63	5468641.45
E44	5923658.10	5468648.15
E45	5923656.27	5468653.27
E46	5923673.81	5468671.25
E47	5923676.46	5468670.56
E48	5923695.14	5468688.98
E49	5923677.17	5468707.28
E50	5923659.21	5468725.57
E51	5923659.85	5468725.26

LEGENDA:

LK3=6m/9m — nr linii kablowej dł.wykopu/dł kabla
L=6m — dł.rury

projektowane kable NN

teletechnika

słup oświetleniowy IP65 150W 4,5m element mocowania do fundamentu 829 jak przy basenie ul.Felczaka

demontaż słupa

Posadowienie słupa

Posadowienie słupa demontowalnego

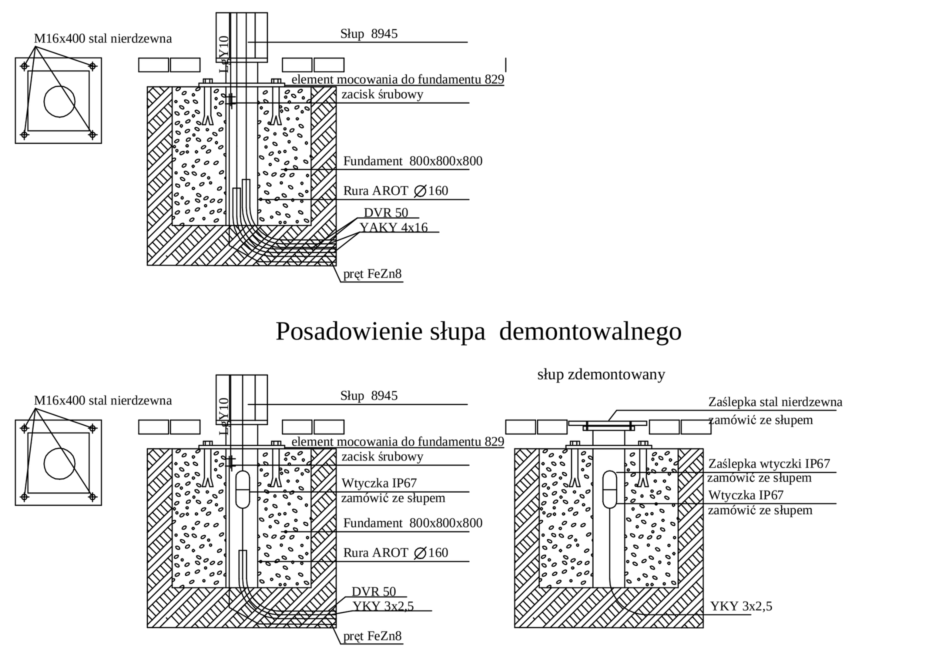

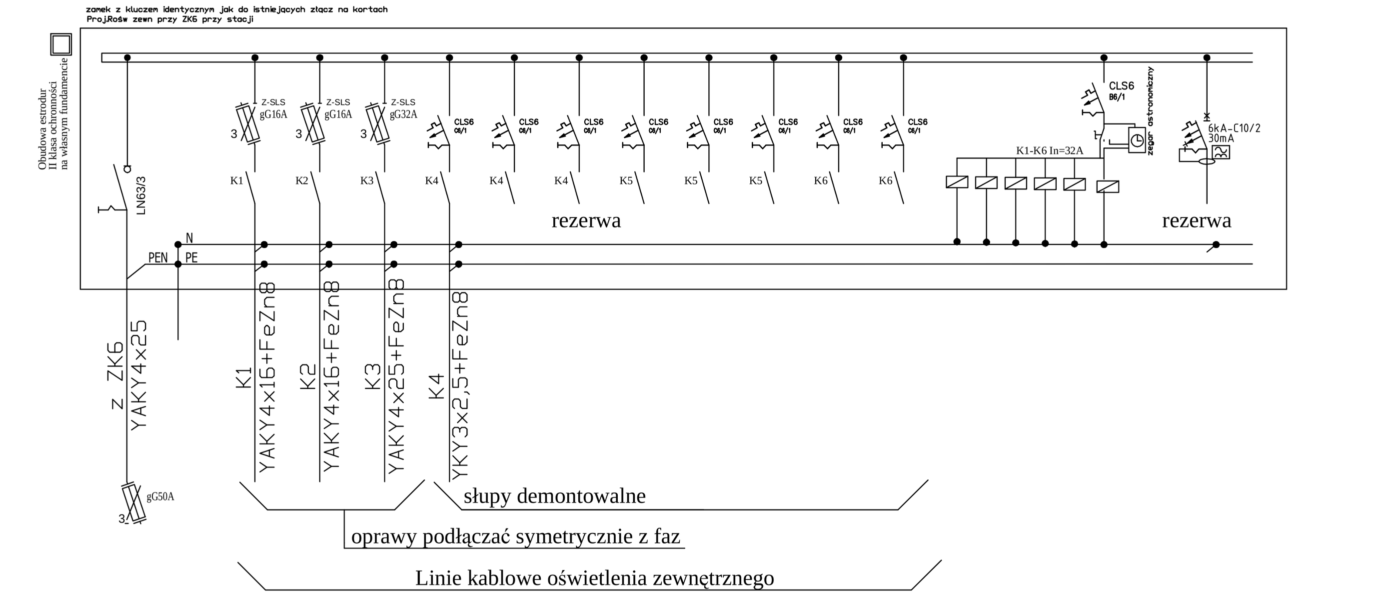

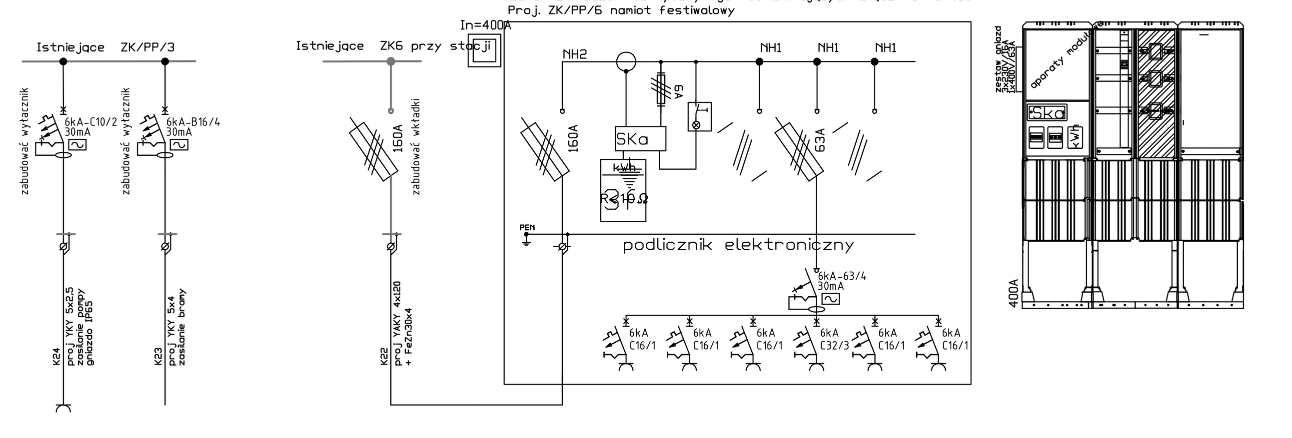

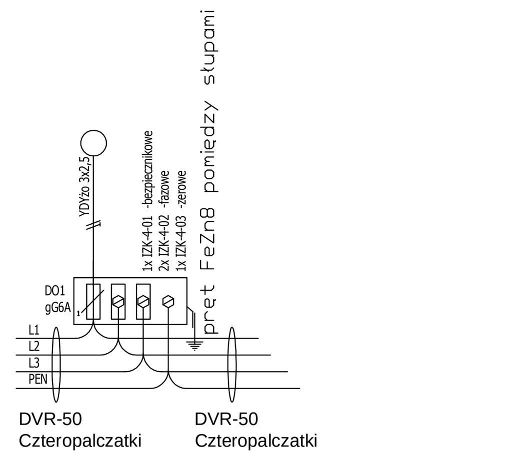

MD Polska Sp. z o.o.
Kazimierska 1/13
71-043 Szczecin
tel. (091) 81 82 664
fax. (091) 81 82 664

inwestor / adres: Gmina Miasto Szczecin reprezentowana przez: Miejski Ośrodek Sportu Rekreacji i Rehabilitacji ul. Szafera 7, 71-245 szczecin

projekt / obiekt: Budowa hali tenisowej wraz z zapleczem administracyjno – socjalnym i magazynowym wraz z niezbędnymi urządzeniami budowlanymi oraz budowa miejsc parkingowych wraz z towarzyszącą infrastrukturą.

ETAP IA

adres inwestycji: Al. Wojska Polskiego, dz. nr 60/1, 125/1 dr obr. 2140 w Szczecinie

rysunek / temat / treść: INSTALACJE ELEKTRYCZNE ZEWNĘTRZNE

	imię i nazwisko	podpis
autor /projektant:	mgr inż. Szymon Woyke Upr. Nr 183/Sz/2002	
sprawdził:	mgr inż. Norbert Wszyłko Upr. Nr 11/Sz/2001	
opracował:		

faza:	branża:	rys. nr:
PW	ELEKTRYCZNA	IE-S1.1
skala: 1:500	data: CZERWIEC 2016	ETAP 1A

PRAWA AUTORSKIE ZASTRZEŻONE
Przedmiotowy projekt / utwór architektoniczny jest chroniony prawem autorskim zgodnie z art. 1 niniejszej Ustawy o Prawie Autorskim i Prawach Pokrewnych z dn. 4 lutego 1994 roku (DU nr 24 poz.83 z 23 lutego 1994 r.)