WPV - MFD

Wodomierz sprzężony
Qn 15 m³/h do Qn 60 m³/h

ZASTOSOWANIE:

- Wodomierz WPV – MFD jest przeznaczony do pomiaru bardzo dużego, zróżnicowanego przepływu, który może wystąpić w wyjątkowych sytuacjach

CECHY:

- Wodomierz główny i boczny są zabudowane w jednym korpusie, przez co nie występuje ryzyko korozji lub osiadania zanieczyszczeń
- Długość zabudowy jest taka sama, jak w wodomierzach śrubowych z pionową osią wirnika
- Średnica nominalna DN 50 – 100 mm
- Wodomierz przeznaczony do pomiaru zimnej wody 30°C, (bezpieczna temp. do 50°C)
- Ciśnienie robocze do 16 Bar
- Liczydło wodomierza głównego (wskazówkowo – bębenkowe), może być obracane wraz z nadajnikami impulsów o 350° w celu łatwiejszego odczytu. Jest ono umieszczone w suchej przestrzeni
- Użycie standartowych komponentów zapewnia prostą naprawę i niskie koszty części zamiennych
- Wymienne wstawy pomiarowe
- Mała waga
- Sposób montażu: poziomy (możliwość obrotu o kąt 90°) lub pionowy
- Bardzodobra, długoterminowa dokładność pomiaru
- Brak błędów pomiarowych podczas przełanczania pomiędzy przepływami
- Wielofunkcyjne liczydło wodomierza głównego MFD może być wyposażone w nadajnik impulsów typu Reed oraz nadajnik impulsów typu Opto
- Wodomierz główny jak i boczny jest wyposażony w osłonę liczydła – klapkę
- W celu zapewnienia bezpiecznego przełączenia wodomierz wymaga minimalnego ciśnienia 0,6 bar

WERSJE SPECJALNE

- Wodomierz boczny może występować w trzech wersjach:
  - wodomierz wielostrumieniowy – suchobieżny
  - wodomierz wielostrumieniowy – mokrobieżny
  - wodomierz objętościowy klasy C
- Wodomierze boczne opcjonalnie mogą być wyposażone w nadajniki impulsów
- Wodomierz główny może występować w wersji z elektronicznym liczydłem typu Flypper
- Możliwość podłączenia systemu radiowego odczytu wodomierzy ***IZAR*** ®

WYKRES BŁĘDÓW

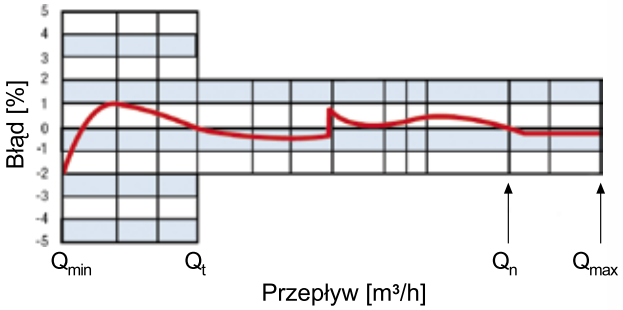

STRATA CIŚNIENIA

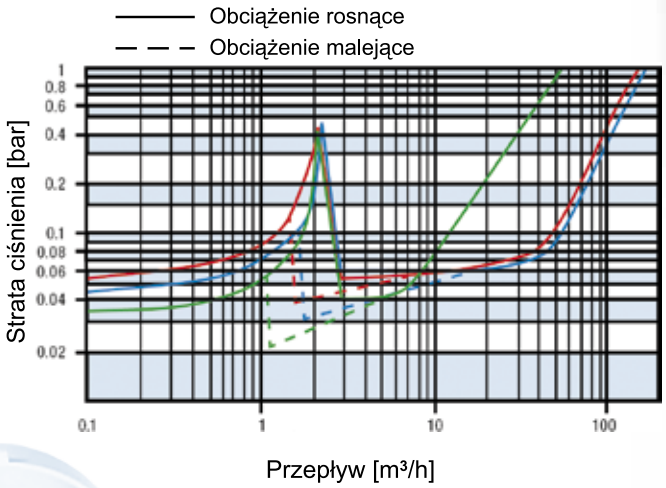

HYDROMETER

INFORMACJE TECHNICZNE

Model			228		
Typ			WPV-MFD		
Średnica nominalna	DN	mm	50	80	100
Przepływ nominalny (dla DIN ISO 4064)	Q_n	m³/h	15	40	60
Dopuszczalne stałe obciążenie	m³/h		35	120	230
Krótkotrwały przepływ maksymalny	m³/h		90	200	300
Przepływ nominalny wodomierza bocznego	Q_n	m³/h	2,5		
Przepływ pośredni aprobata	Q_t	m³/h	0,0375		
Przepływ minimalny aprobata	Q_{min}	m³/h	0,020		
Przepływ przełączający rosnący	m³/h		2,2	2,3	
Przepływ przełączający malejący	m³/h		1,0	1,5	
Długość całkowita dla DIN 19625	L	mm	270	300	360
dla DIN ISO 4064	L	mm		300	350
Wysokość	H	mm	130	140	
	h	mm	75	93	105
	H_1	mm	136	146	
Wysokość wkładu pomiarowego	A	mm	245	280	
Szerokość	B	mm	160	180	
Wymiary flanszy (PN16) średnica zewnętrzna	mm		165	200	220
średnica w osi otworów łączeniowych	mm		125	160	180
średnica otworu łączeniowego	mm		18		
otwory łączeniowe	ilość		4	*(4) 8	8
Zakres wskaza liczyda - wodomierz główny	m^3		10^6		
Zakres wskaza liczyda - wodomierz boczny	m^3		10^5		
Waga kompletnego wodomierza	kg		17,4	25,5	29
Waga wkładu pomiarowego	kg		6,3	9,3	9,3
Wyjścia pomiarowe wodomierza głównego Wyjcie impulsów (reed) model 570	l / impuls		100 / 1000		
Nadajnik impulsów (IR) model 573	l / impuls		1		
Wodomierz boczny-suchobieżny-kapsuła pomiarowa wyjście pomiarowe M-TP-K: BR 118 / wyjście impulsów (reed) model 570	l / impuls		100 / 1000		
Wersja specjalna: NZ BONYTO - wodomierz objętościowy + nadajnik impulsów Pulsar lub nadajnik radiowy Izar CP	l / impuls		1		

WYMIARY

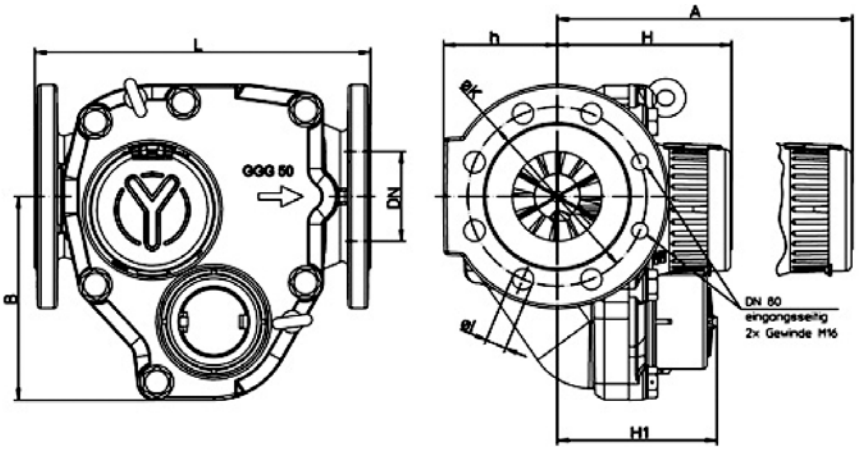

MIROMETR

Sp. z o.o., ul. Harcerska 11, 43-400 Cieszyn
Tel/fax: (0-33) 852-16-75; tel. 851-04-39
mirometr@mirometr.com.pl